SOCAGE

14A SPEED forste PICK-UP

ESPACE DE TRAVAIL

PETITE ZONE

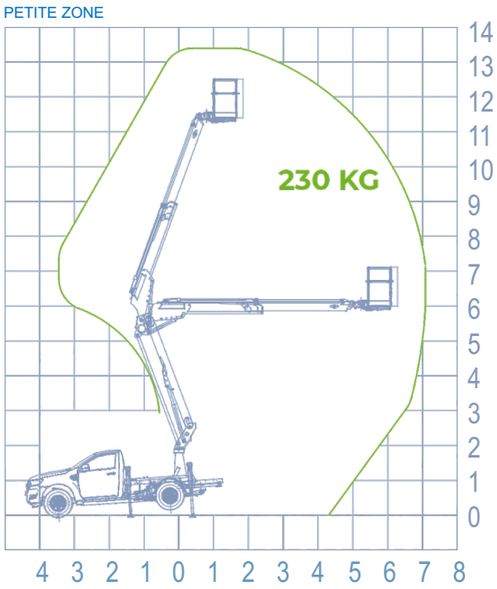

GRANDE ZONE

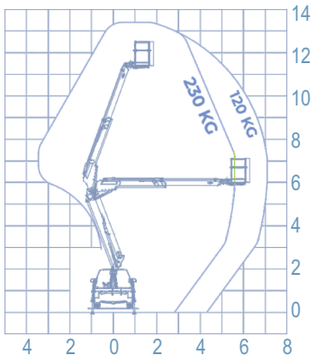

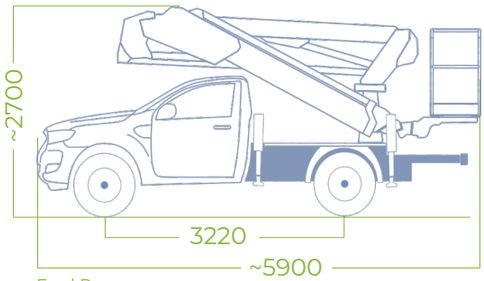

Ford Ranger

INFO

STABILISATEURS
H+H

HAUTEUR MAXIMALE
13,50 m

HAUTEUR DU PANIER
11,50 m

PORTÉE MAXIMALE
7,10 m

CAPACITÉ DU PANIER
230 kg

DIMENSION DU PANIER
1200 X 700 X 1100 mm

ROTATION DU PANIER
90° + 90°

COMMANDES
Électrique

ROTATION TOURELLE
700°

GVW
3,19 ton

PETITE ZONE

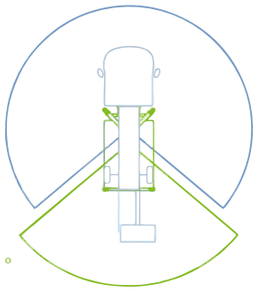

GRANDE ZONE

ÈQUIPMENT DE SÈRIE

CARACTÉRISTIQUES TECHNIQUES

- Tubes et câbles positionnés à l'intérieur du bras
- Commandes électrohydrauliques proportionnelles avec réglage de la vitesse de tous les mouvements
- Commande de démarrage/arrêt du moteur à partir du panier
- Système de gestion électronique CAN BUS
- 4 plaques d'appui au sol
- Prise électrique 230V et 12V dans le panier
- Possibilité de manœuvres simultanées
- Réglage automatique du régime moteur
- Traitement cataphorèse avec revêtement par poudre
- Témoin de centrage partie aérienne sur le panier

DISPOSITIFS DE SÉCURITÉ

- **Contrôle de manœuvre involontaire Socage Security System**
- Protection des commandes du panier
- Magnéto thermique avec différentiel de protection sur la ligne 230V
- Dérivation de sécurité pour la récupération de l'opérateur
- Limiteur de moment avec double sécurité
- Mise à niveau automatique du panier
- Inclinomètre
- Vannes de blocage à brides
- Bouton d'arrêt d'urgence
- Pompe de secours manuelle
- Possibilité de manœuvre d'urgence à distance
- Désarmement automatique prise de force
- Dispositif anticollision bras/cabine
- Compteur numérique en cabine
- Témoin cabine stabilisateurs fermés
- Témoin maintenance (Service)